PLANIMETRIA DI PROGETTO (1:200)

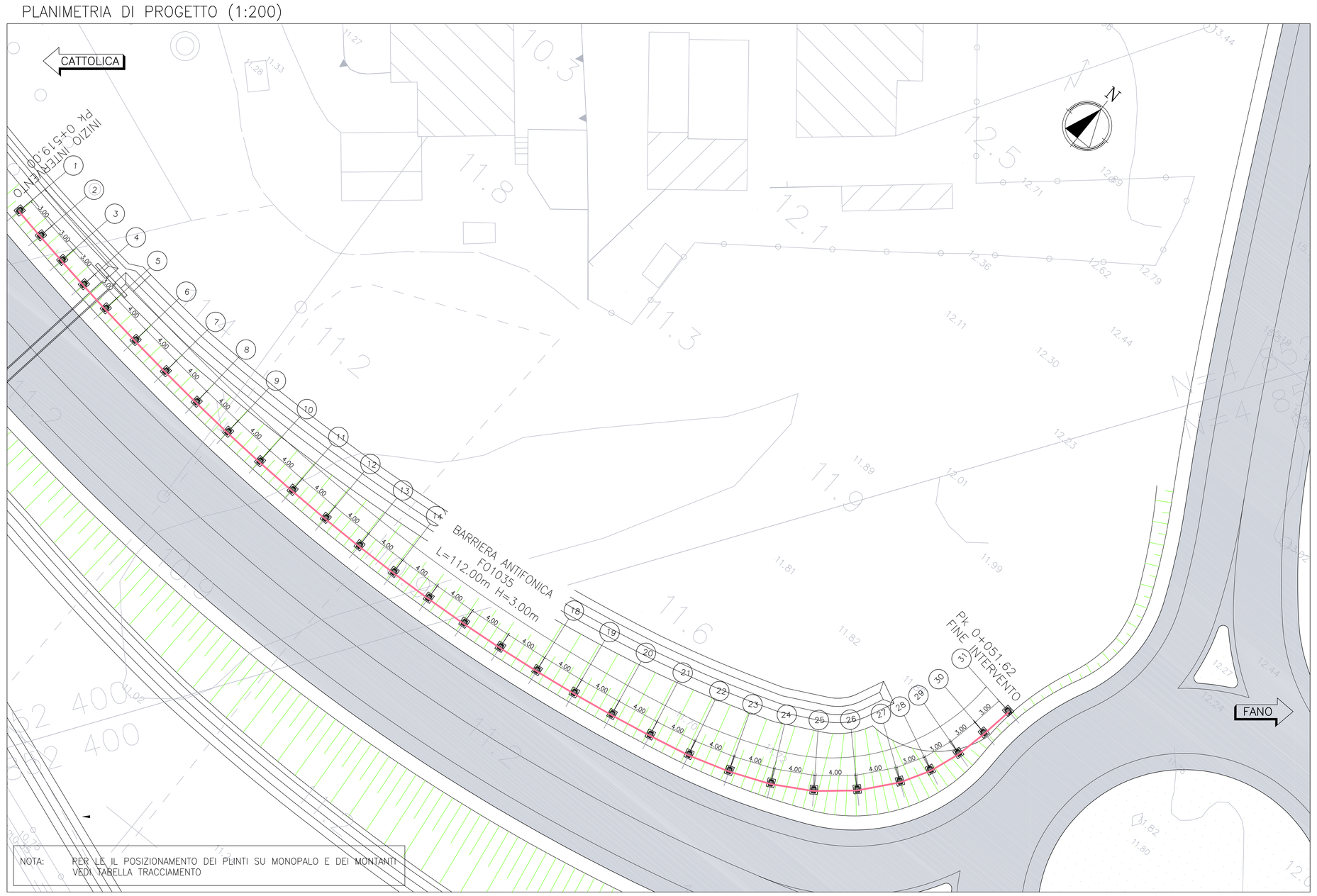

NOTA: PER LE IL POSIZIONAMENTO DEI PLINTI SU MONOPALO E DEI MONTANTI VEDI TABELLA TRACCIAMENTO

KEY-PLAN

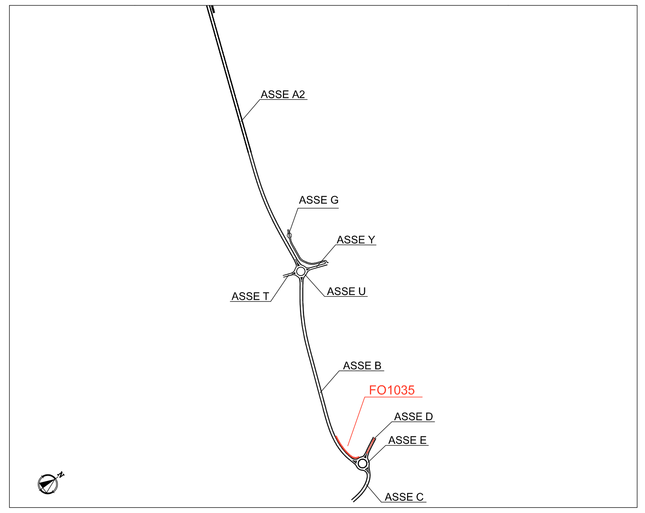

SEZIONE TIPO IN RILEVATO (1:50)

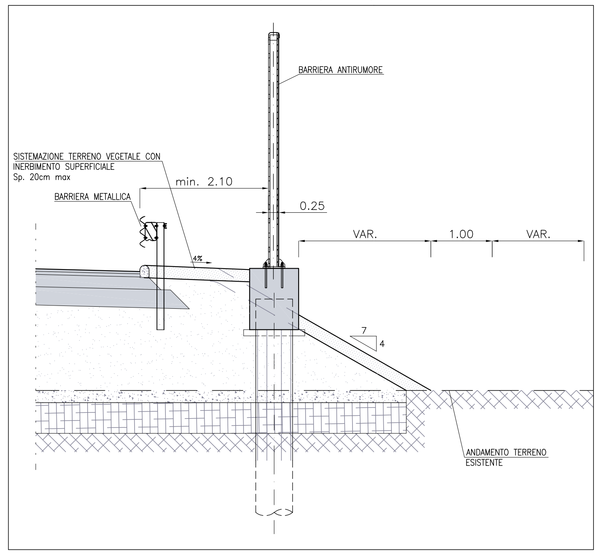

DETTAGLIO POSIZIONAMENTO PLANIMETRICO PANNELLI (1:20)

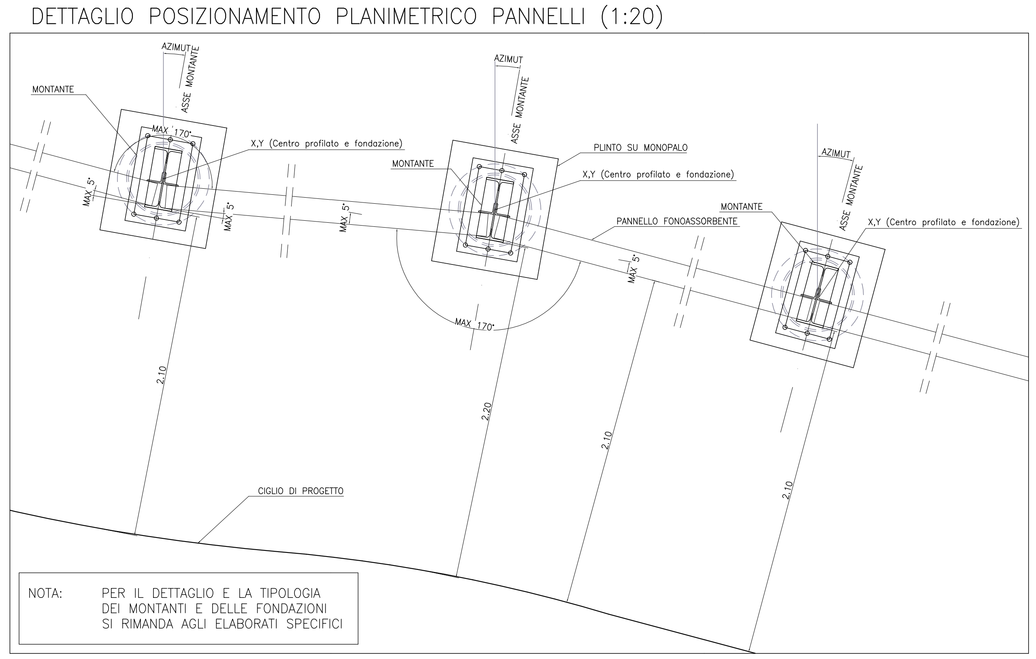

NOTA: PER IL DETTAGLIO E LA TIPOLOGIA DEI MONTANTI E DELLE FONDAZIONI SI RIMANDA AGLI ELABORATI SPECIFICI

SEZIONE TIPO A PIANO CAMPAGNA (1:50)

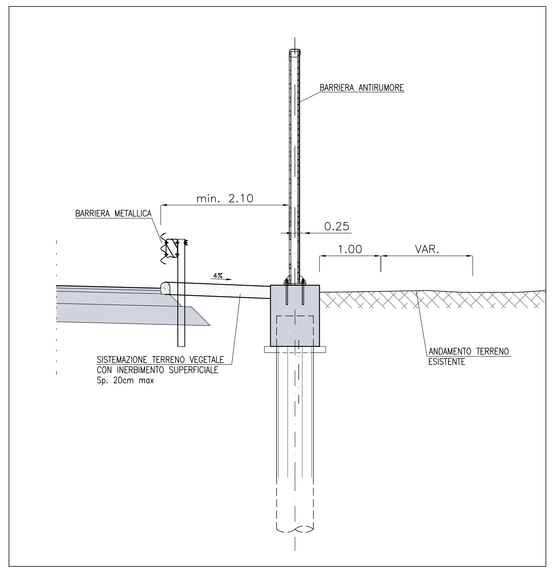

PROSPETTO TIPO (1:200)

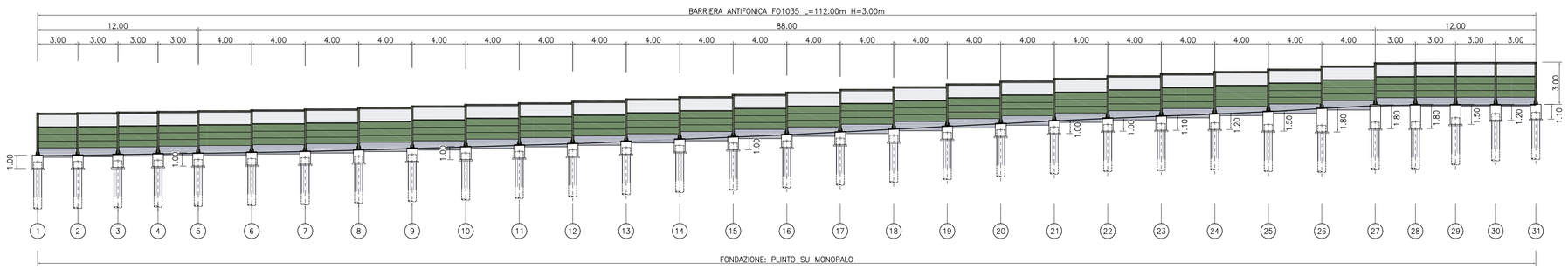

NOTA: PER LE QUOTE DEI CIGLI E LE QUOTE DELLA TESTA DEI CORDOLI VEDI TABELLA TRACCIAMENTO

DETTAGLIO PROSPETTO PANNELLI (1:50)

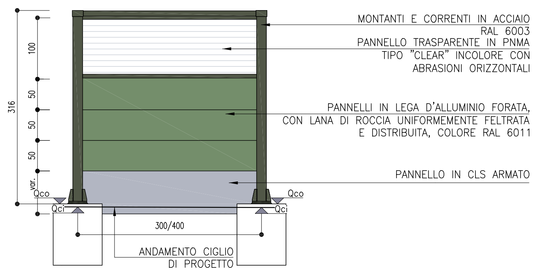

DETTAGLIO PANNELLO IN CLS ARMATO (1:20)

PANNELLO L=3.00m

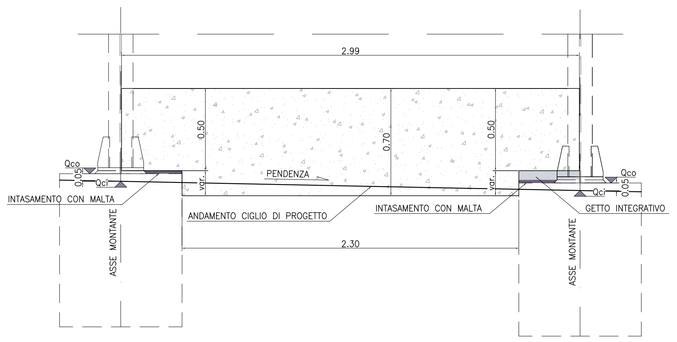

PANNELLO L=4.00m

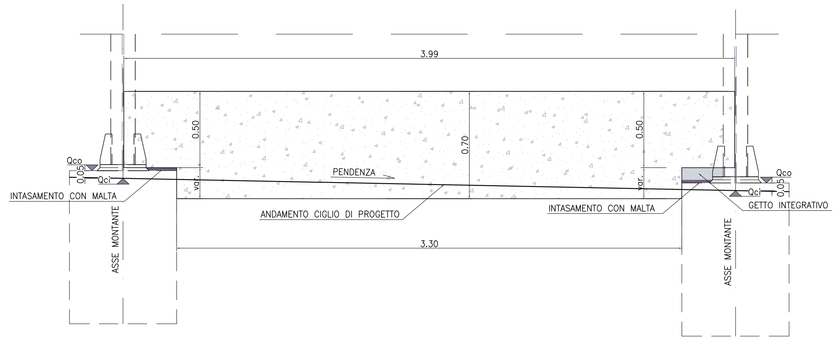

TABELLA TRACCIAMENTO

MONTANTE	PK	QUOTA CIGLIO (Qci)	QUOTA CORDOLO (Qco)	COORDINATA X	COORDINATA Y	AZIMUT
1	0	12.67	12.72	2363556,1584	4852437,5378	10,8658
2	3	12.71	12.76	2363559,1080	4852436,9889	10,2178
3	6	12.76	12.81	2363562,0635	4852436,4740	9,5491
4	9	12.80	12.85	2363565,0248	4852435,9941	8,8596
5	12	12.85	12.90	2363567,9915	4852435,5504	8,1496
6	16	12.92	12.97	2363571,9560	4852435,0169	7,1711
7	20	12.98	13.03	2363575,9289	4852434,5526	6,1555
8	24	13.10	13.15	2363579,9095	4852434,1600	5,1043
9	28	13.21	13.26	2363583,8968	4852433,8419	4,0128
10	32	13.33	13.38	2363587,8895	4852433,6010	2,8850
11	36	13.45	13.50	2363591,8862	4852433,4401	1,7200
12	40	13.57	13.62	2363595,8853	4852433,3617	0,5174
13	44	13.74	13.79	2363599,8853	4852433,3687	0,7233
14	48	13.90	13.95	2363603,8841	4852433,4636	2,0022
15	52	14.07	14.12	2363607,8797	4852433,6491	3,3194
16	56	12.24	14.29	2363611,8699	4852433,9277	4,6742
17	60	14.44	14.49	2363615,8522	4852434,3017	6,0429
18	64	14.65	14.70	2363619,8246	4852434,7706	7,4115
19	68	14.86	14.91	2363623,7846	4852435,3341	8,7802
20	72	15.07	15.12	2363627,7300	4852435,9919	10,1489
21	76	15.28	15.33	2363631,6587	4852436,7436	11,5176
22	80	15.46	15.51	2363635,5666	4852437,5958	13,5656
23	84	15.62	15.67	2363639,3841	4852438,7881	19,8340
24	88	15.78	15.83	2363643,0832	4852440,3085	26,1119
25	92	15.96	16.01	2363646,5508	4852442,3024	34,8898
26	96	15.20	16.25	2363649,6195	4852444,8682	44,8898
27	100	16.44	16.49	2363652,1960	4852447,9278	54,8898
28	103	16.46	16.51	2363653,7006	4852450,5233	64,8898
29	106	16.47	16.52	2363654,7316	4852453,3406	73,8898
30	109	16.47	16.52	2363655,3604	4852456,2739	79,3898
31	112	16.47	16.52	2363655,8349	4852459,2362	80,8898

autostrade per l'italia

AUTOSTRADA (A14) : BOLOGNA–BARI–TARANTO

TRATTO : CATTOLICA – FANO

AMPLIAMENTO ALLA TERZA CORSIA
DEL TRATTO RIMINI NORD–PEDASO
OPERE COMPENSATIVE COMUNE DI FANO

PROGETTO DEFINITIVO
DELLE VARIAZIONI APPORTATE AL PROGETTO APPROVATO

BRETELLA SUD DI FANO

OPERE COMPLEMENTARI
BARRIERE ANTIFONICHE

F01035: Planimetria, prospetto e dettagli

IL RESPONSABILE PROGETTAZIONE SPECIALISTICA	IL RESPONSABILE INTEGRAZIONE PRESTAZIONI SPECIALISTICHE	IL DIRETTORE TECNICO
Ing. Gianluca Salvatore Spinazzola Ord. Ingg. Milano N. 26796 RESPONSABILE UFFICIO STD	Ing. Giulio Ghezzi Ord. Ingg. Pesaro e Urbino N. 1768 CAPO COMMESSA/PROJECT ENGINEER	Ing. Orlando Mazza Ord. Ingg. Pavia N. 1496 PROGETTAZIONE NUOVE OPERE AUTOSTRADALI

WBS	RIFERIMENTO ELABORATO: DIRETTORIO (codice commessa)	FILE: n.Prog.	unità'	ufficio	n. progressivo	Rev.	DATA:	REVISIONE n.	data
—							GIUGNO 2017		
—	1 1 1 4 3 1 0 2	D T P S T D			0 4 9 3	—	SCALA: varie		

spea ENGINEERING — Atlantia

PROJECT MANAGER: Ing. Gabriel Guillermo Fava

CONSULENZA A CURA DI : –

ELABORAZIONE GRAFICA A CURA DI : –

ELABORAZIONE PROGETTUALE A CURA DI : –

VISTO DEL COMMITTENTE: autostrade per l'italia — Geom. Claudio Cerbarano

VISTO DEL CONCEDENTE: Ministero delle Infrastrutture e dei Trasporti — DIPARTIMENTO PER LA RETE STRADALE E AUTOSTRADALE - DIREZIONE GENERALE PER LA VIGILANZA SULLE CONCESSIONI AUTOSTRADALI - DIVISIONE XXI - VIGILANZA TECNICA E AMBIENTALE

IL PRESENTE DOCUMENTO NON POTRA' ESSERE COPIATO, RIPRODOTTO O ALTRIMENTI PUBBLICATO, IN TUTTO O IN PARTE, SENZA IL CONSENSO SCRITTO DELLA SOC. AUTOSTRADE PER L'ITALIA S.P.A.. OGNI UTILIZZO NON AUTORIZZATO SARA' PERSEGUITO A NORMA DI LEGGE.
THIS DOCUMENT MAY NOT BE COPIED, REPRODUCED OR PUBLISHED, EITHER IN PART OR IN ITS ENTIRETY, WITHOUT THE WRITTEN PERMISSION OF SOC. AUTOSTRADE PER L'ITALIA S.P.A.. UNAUTHORIZED USE WILL BE PROSECUTED BY LAW.